swoods

Model: SCT-099

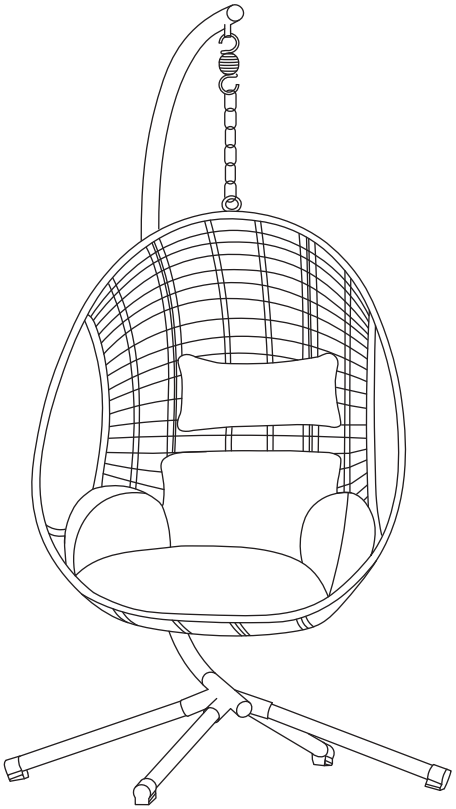

Montage instructies - Hangstoel

Assembly instructions - Hanging chair

Instructions de montage - Fauteuil suspendu

Montageanleitung - Hängesessel

Instrucciones de montaje - Silla colgante

Istruzioni di montaggio - Poltrona sospesa

 **A** (1x)	 **B** (1x)	 **C** (4x)	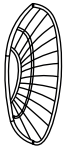 **D** (1x)	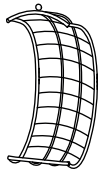 **E** (1x)
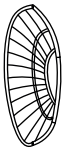 **F** (1x)	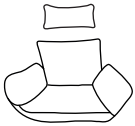 **G** (1x)	 **H** (1x)	 **I** (1x)	 **J** (1x)
 **K** (1x)	 M8*20 **L** (4x)	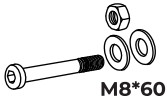 M8*60 **M** (2x)	 M6*50 **N** (8x)	 M6 **P** (1x)
 M8 **Q** (1x)	 **R** (1x)	 **S** (5x)		

Let op: maximale draagcapaciteit: 150kg

Warning: maximum capacity: 150kg

Remarque: capacité de charge maximale: 150kg

Hinweis: maximale Belastbarkeit: 150kg

Nota: capacidad de carga máxima: 150kg

Nota: capacità di carico massima: 150kg

1

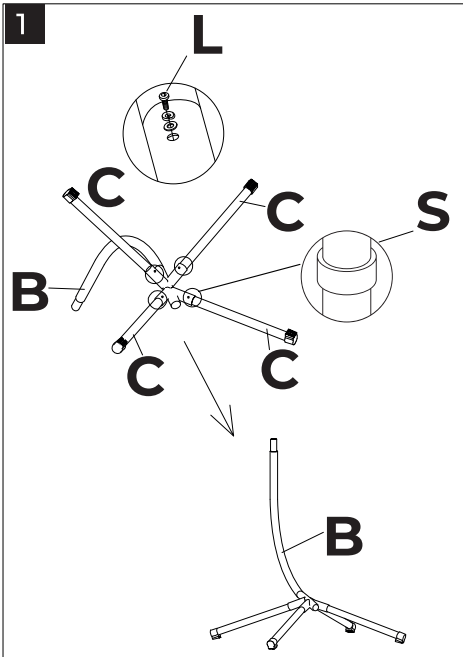

2

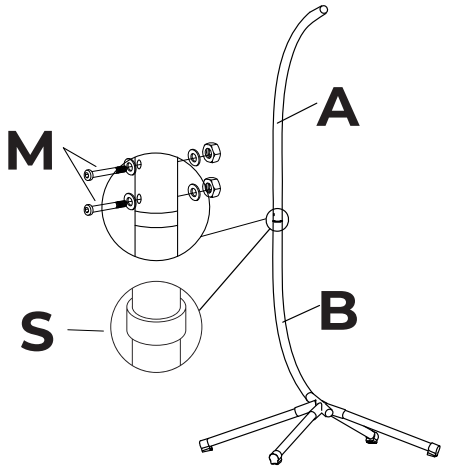

3

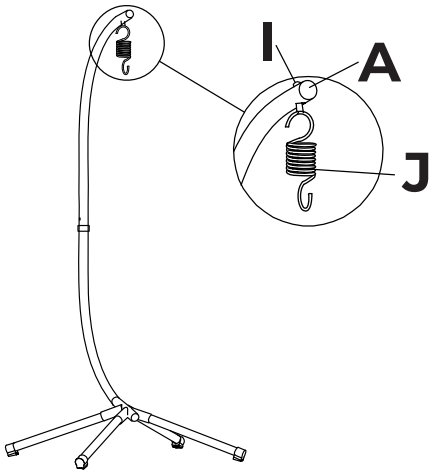

4

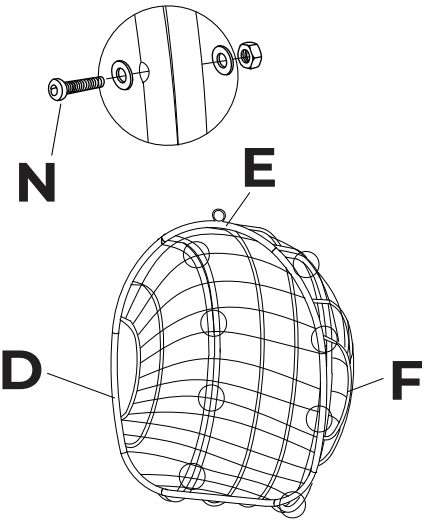

5

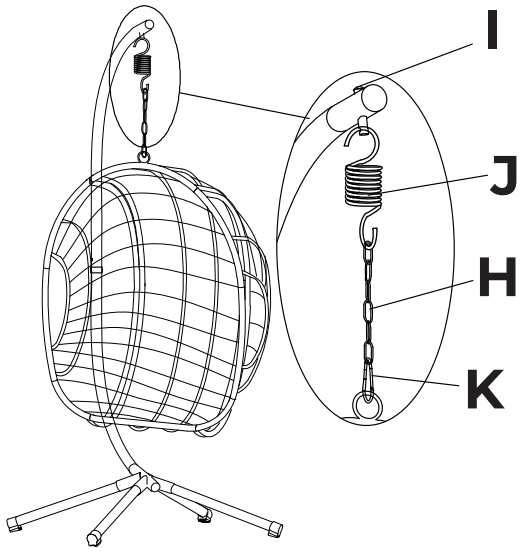

6

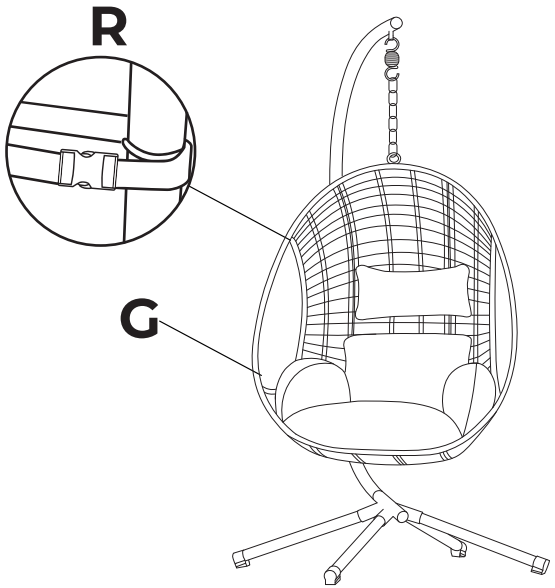

NL Onderhoud en reinigen

Frame:
-Voor een langere levensduur raden wij aan om met regenachtige dagen/ en of winterperiode het frame af te dekken met een deken of hoes en op een droge plaats te bewaren.

Kussens:
- Zorgvuldig afnemen met een zachte doek/ spons en lauw warm water. Daarna afnemen met een droge doek.
- Tijdens regenachtige dagen/ en of winterperiode kussens droog opbergen.

FR Entretien et nettoyage

Cadre:
- Pour une durée de vie plus longue, nous vous conseillons de recouvrir le cadre d'une couverture ou d'une housse lors des jours de pluie/et/ou période hivernale et de le ranger dans un endroit sec.

Coussins :
- Essuyez soigneusement avec un chiffon doux/une éponge et de l'eau tiède. Essuyez ensuite avec un chiffon sec.
- Stocker les coussins au sec les jours de pluie/et/ou période hivernale.

EN Maintenance and cleaning

Frame:
- For a longer lifespan, we recommend that you cover the frame with a blanket or cover during rainy days / and / or winter period and store it in a dry place.

Cushions:
- Carefully wipe with a soft cloth/sponge and lukewarm water. Then wipe with a dry cloth.
- Store cushions dry during rainy days / and / or winter period.

DE Wartung und Reinigung

Rahmen:
- Für eine längere Lebensdauer empfehlen wir Ihnen, den Rahmen an Regentagen / und / oder im Winter mit einer Decke oder Abdeckung abzudecken und an einem trockenen Ort zu lagern.

Kissen:
- Vorsichtig mit einem weichen Tuch/Schwamm und lauwarmem Wasser abwischen. Anschließend mit einem trockenen Tuch abwischen.
- Lagern Sie die Kissen an Regentagen / und / oder im Winter trocken.

ES Mantenimiento y limpieza

Marco:
- Para una mayor vida útil, le recomendamos que cubra el marco con una manta o cobertor durante los días de lluvia / y / o período de invierno y lo guarde en un lugar seco.

Cojines:
- Limpie con cuidado con un paño/esponja suave y agua tibia. Luego limpie con un paño seco.
- Almacenar los cojines secos durante los días de lluvia/y/o periodo invernal.

IT Manutenzione e pulizia

Telaio:
- Per una maggiore durata, si consiglia di coprire il telaio con una coperta o una copertura durante i giorni di pioggia/e/o il periodo invernale e di riporlo in un luogo asciutto.

Cuscini:
- Pulire accuratamente con un panno morbido/spugna e acqua tiepida. Quindi pulire con un panno asciutto.
- Conservare i cuscini all'asciutto durante i giorni di pioggia/e/o il periodo invernale.

swoods

Model: SCT-099

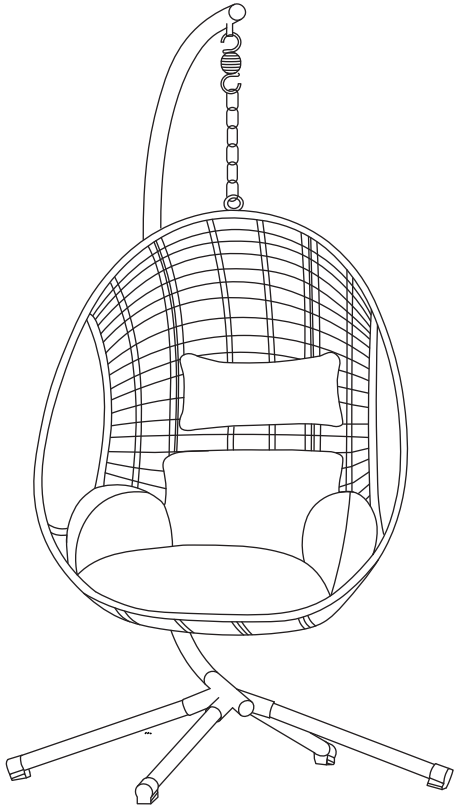

The Brand Center B.V.

Pascalstraat 8 / 7903BJ Hoogeveen / The Netherlands