SAFIELINA

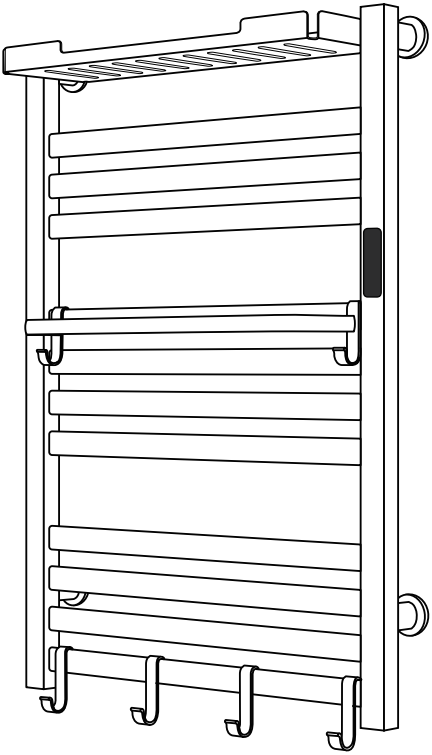

Instruction Manual

Electric towel radiator

PTR5

English | Deutsch | Francais | Espanol | Italiano | Nederlands | Polski | Svenska

Installation Tools

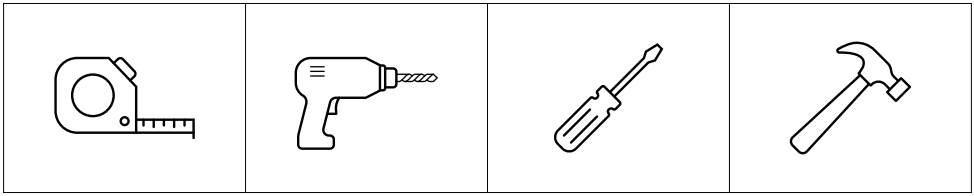

Package contents

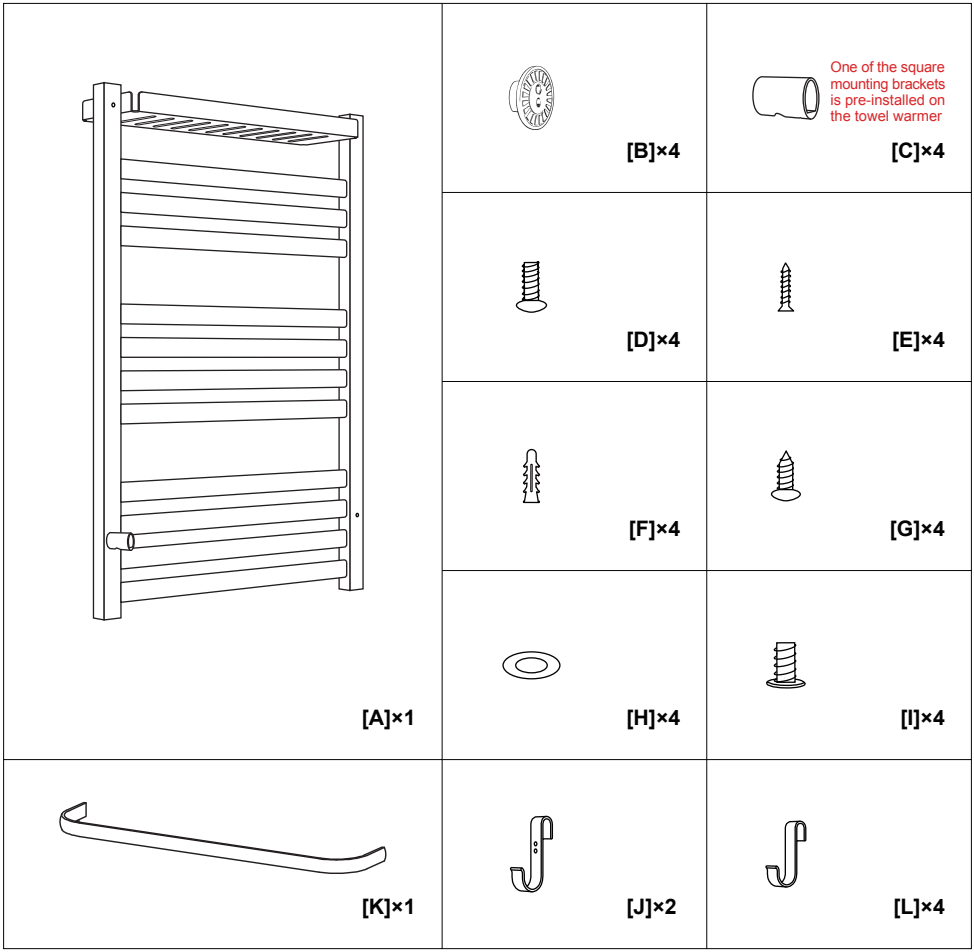

Mounting bracket

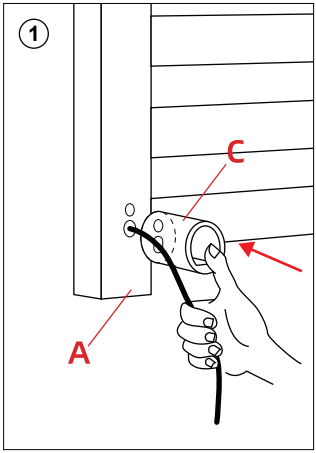

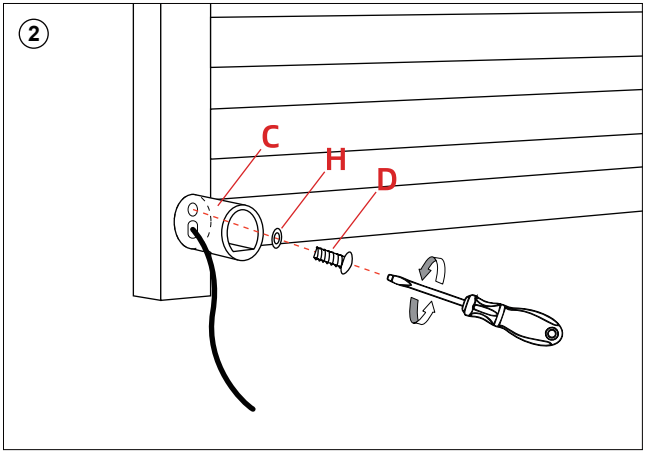

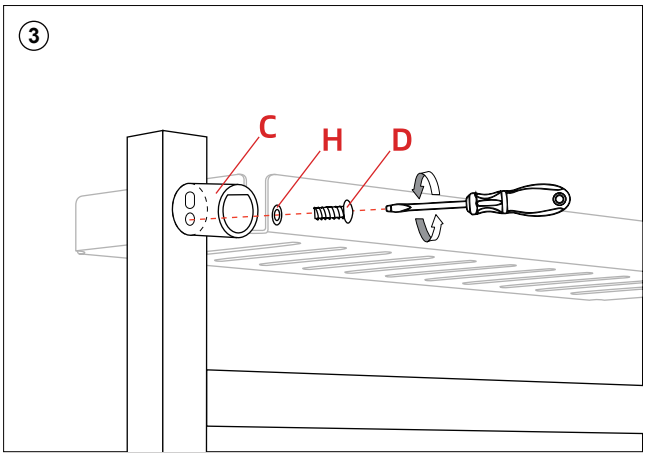

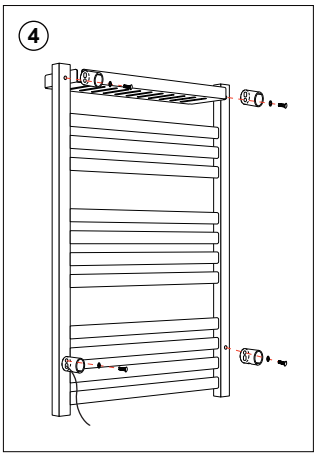

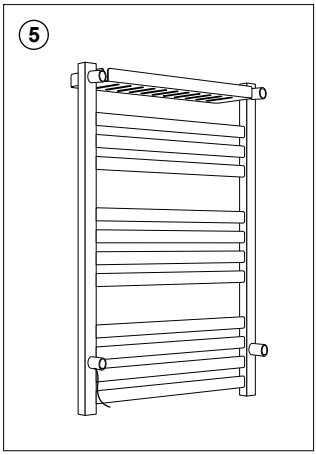

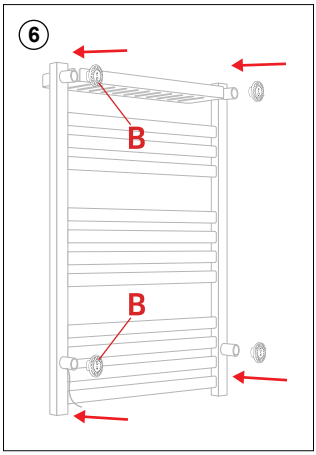

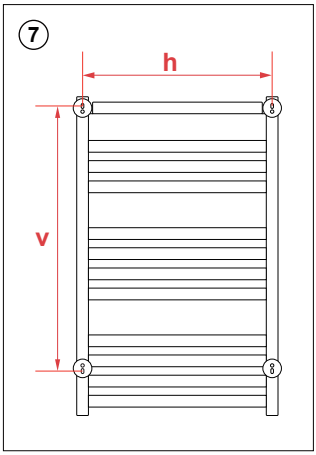

Exposed installation method

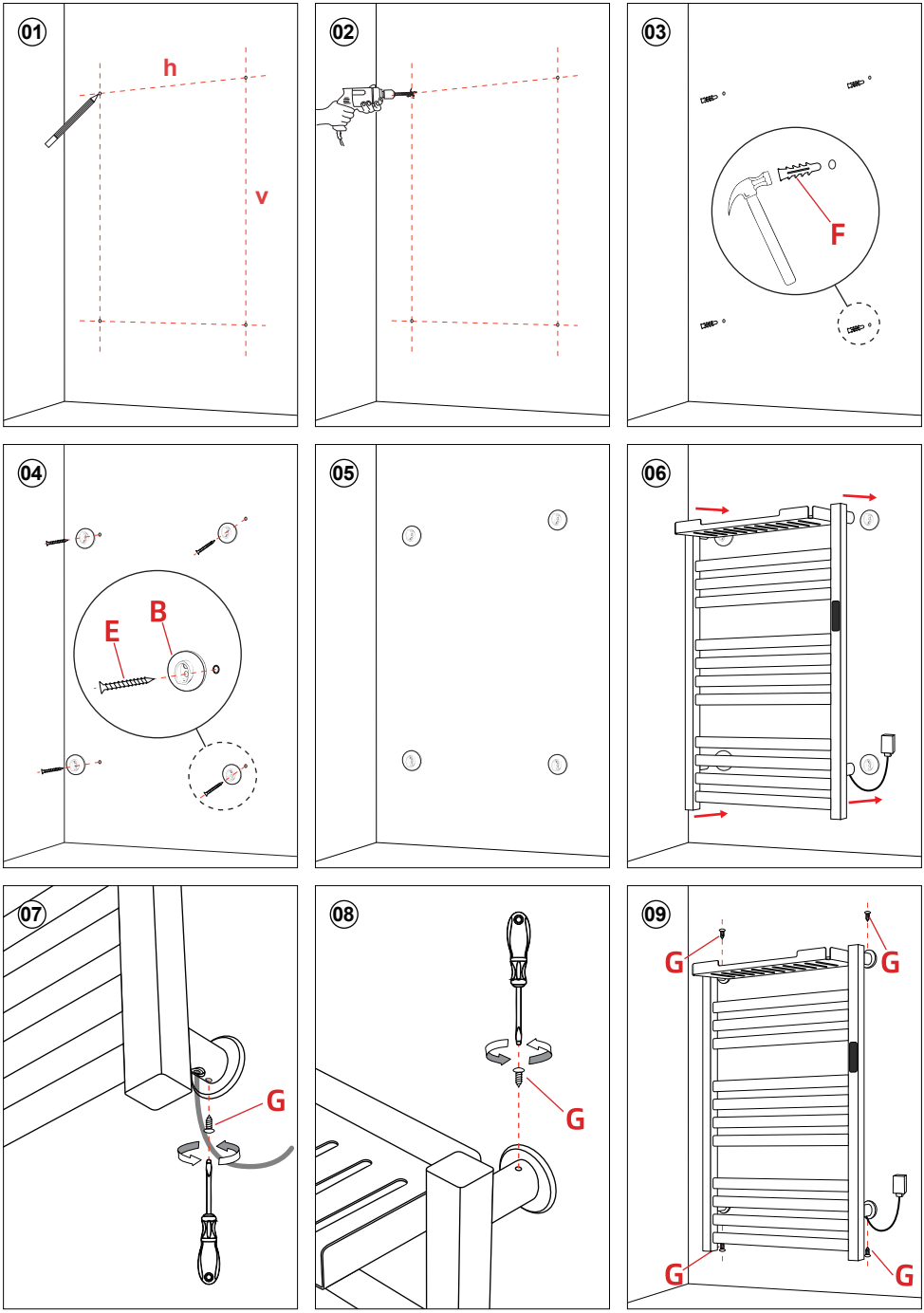

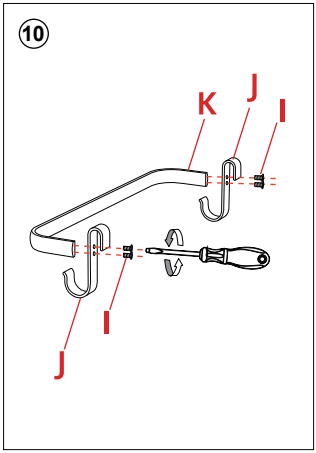
10
K
J
I
I
J

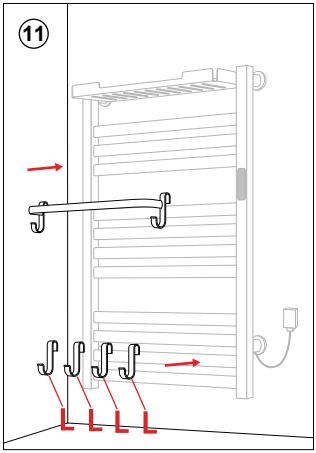
11
L
L
L
L

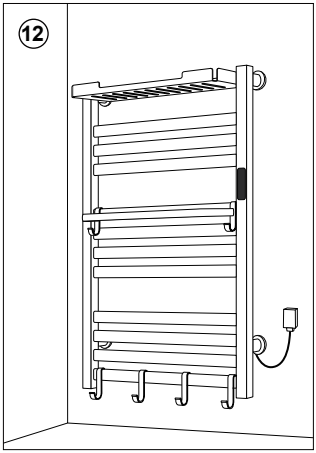
12

Concealed installation method

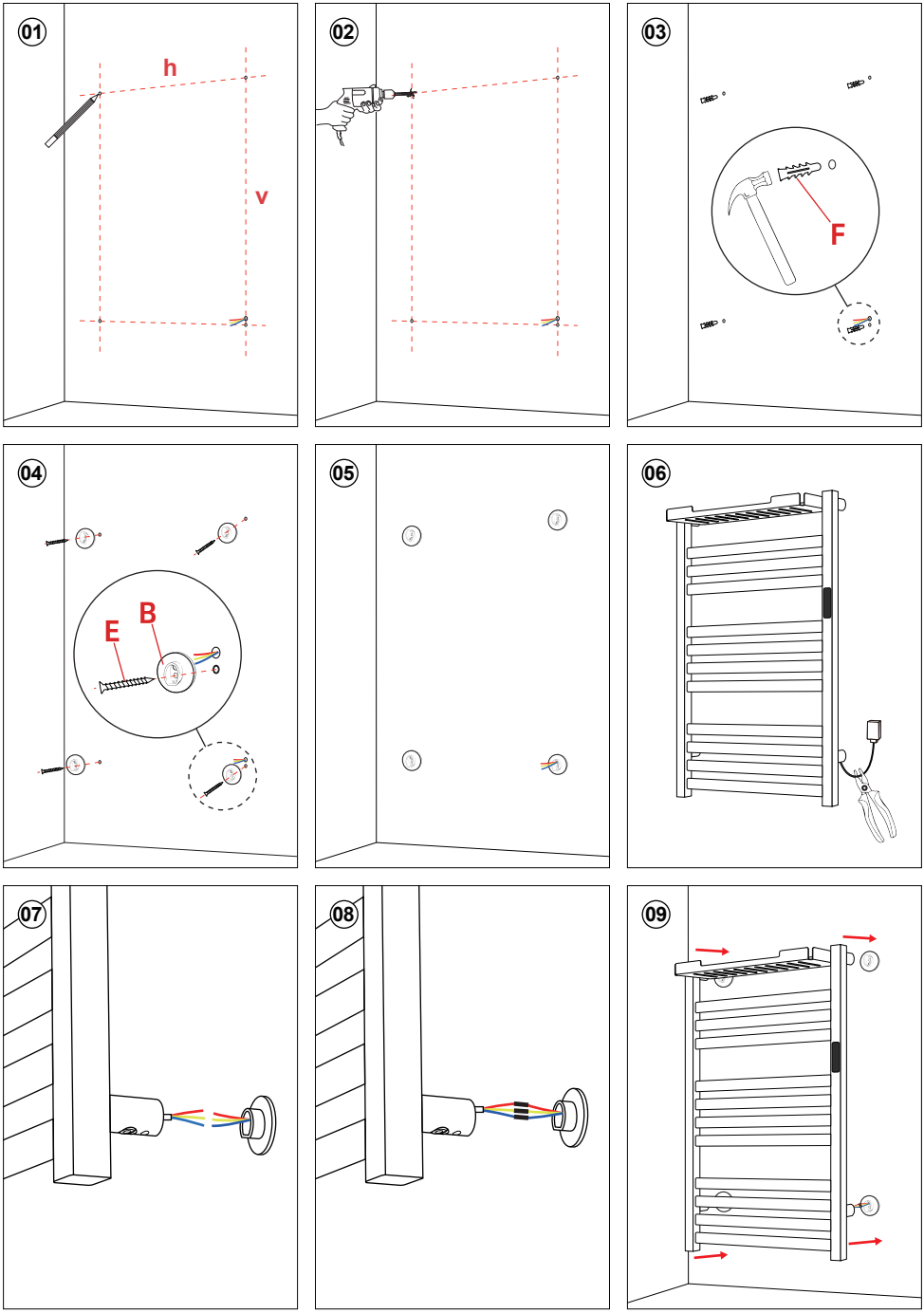

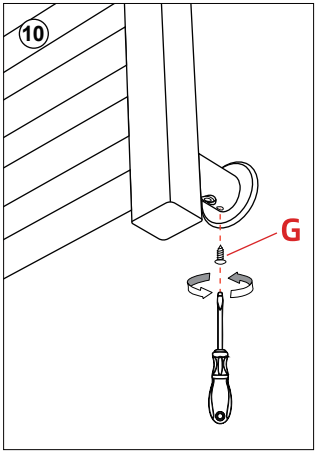
10
G

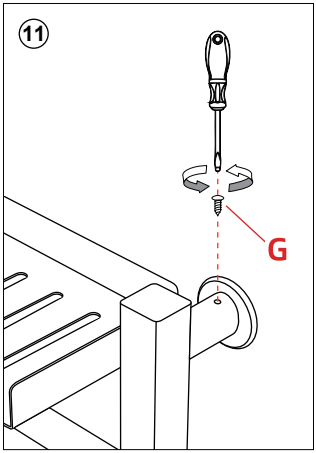
11
G

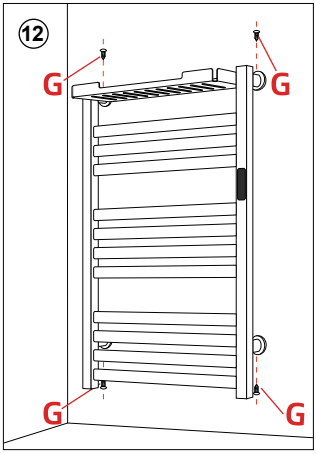
12
G
G
G
G

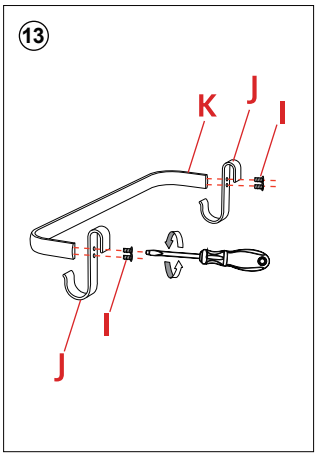
13
K
J
I
I
J

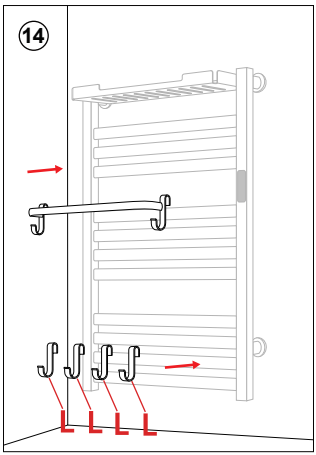
14
L
L
L
L

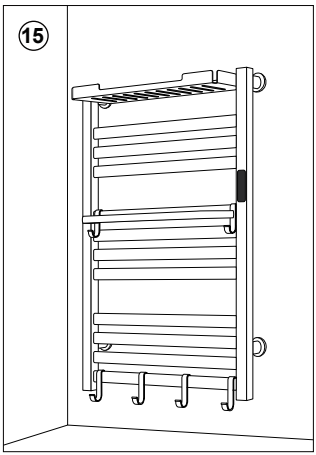
15

Instructions for Use

When the product is connected to the power supply, only the power button lights up. Press the power button to turn on the device, as shown below. The default temperature is 55°C, and the timer is set to 2 hours.

Reset: When the device is on, press and hold the timer button for 5 seconds. The temperature will reset to 125°F and the timer to 2 hours.

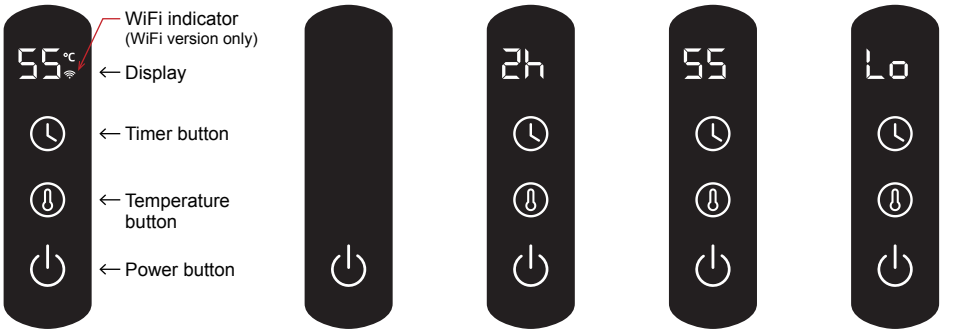

Power-on Mode | Standby Mode | Timer Mode | Temperature Mode | Child Lock Mode

1. Display Functions

- **Temperature display:** Shows the set temperature (30-70 °C).
- **Timer display:** Shows the set timer duration (1-24 hours).
- **Dynamic display:** Alternates between the temperature and timer every 30 seconds.

2. Timer Button Function

When the device is on, press the timer button to enter timer setting mode. The display will flash and show the timer duration. Press the timer button to set the auto-standby time. Each press increases the time by 1 hour.

Timer range: 1–24 hours, adjustable in a continuous cycle.

If no button is pressed for 5 seconds or another button is pressed, the device exits timer setting mode and automatically saves the setting.

3. Temperature Button Function

When the device is on, press the temperature button to enter temperature setting mode. The display will flash and show the set temperature. Each press increases the temperature by 5 °C.

Temperature range: 30-70 °C, adjustable in a continuous cycle.

If no button is pressed for 5 seconds or another button is pressed, the device exits temperature setting mode and automatically saves the setting.

4. Child Lock Function

When the device is on, press and hold the temperature button for 5 seconds to activate the Child Lock. While the Child Lock is active, the buttons cannot be operated.

Press and hold the temperature button again for 5 seconds to deactivate the Child Lock.

If the Child Lock is activated while the timer is running, it will be automatically deactivated when the countdown ends.

5. WiFi Pairing (WiFi Version Only)

When the device is on, press and hold the power button for 5 seconds until the display and WiFi indicator start flashing. The device is now in pairing mode.

Safety and Warnings

Read this manual carefully before using the towel warmer. Keep it in a safe place for future reference. If the towel warmer is transferred to a new owner, include this manual with the product.

1. Installation Warnings

- **Electrical Safety:** Before installation, ensure that the power supply voltage matches the rated voltage of the product (AC 220-240V, 50/60 Hz). Electrical connections must be carried out by a qualified electrician, and the appliance must be properly grounded.
- **Installation Location:** This appliance is intended for indoor use, including bathrooms. Do NOT install it in areas where it may be directly exposed to water spray, such as above a bathtub or inside a shower area. Controls and switches must be positioned so that they cannot be touched by a person in the bathtub or shower.
- **Water Resistance:** The product is rated IP45. Never immerse the control panel or electrical connections in water. Do NOT clean the appliance by spraying it directly with water from a hose or similar device.
- **Power Socket:** Do NOT install a power socket directly above or below the towel warmer. A fixed electrical connection or a suitable water-resistant socket is recommended. Do not use extension cords or power strips, as this may result in overheating or fire.
- **Wall-Mounting Requirements:** Ensure that the towel warmer is mounted securely on a solid wall capable of supporting its weight. Use suitable mounting hardware and ensure that all fixings are secure. Improper installation may cause the appliance to fall, resulting in damage or injury.
- **Do Not Obstruct:** Do NOT completely cover or obstruct the towel warmer with clothing or other items. Towels should be placed only on the designated towel rails and must not obstruct the control panel or electrical components.
- **Power Cord Safety:** If the power cord is damaged, it must be replaced by the manufacturer, its service agent, or a similarly qualified person to avoid a hazard.

2. Usage Warnings

- **Risk of Burns:** During operation and for some time after the appliance is switched off, the surface of the towel warmer, especially the heating tubes, may become hot (up to 70 °C). Do not touch hot surfaces directly to avoid burns. Particular care should be taken around children, elderly persons, and persons with reduced capabilities.
- **Supervision Requirements:** This product is intended for household use only. Children and persons with reduced physical capabilities must be supervised when using or being near the appliance and must understand the potential hazards involved.

- **Child Lock Function:** When the Child Lock is activated, the control panel buttons are locked, but the surface of the appliance may remain hot. Children must still be carefully supervised.
- **Drying Instructions:** This appliance is designed for warming and drying towels. Do not use it to support body weight or to dry excessively heavy items, such as bathrobes, sheets, or duvet covers, as this may overload the appliance or obstruct heat dissipation.
- **Water Safety:** Do not cover the control panel or display with wet towels. Water entering the control panel may cause a short circuit or malfunction.
- **Abnormal Operation:** If the appliance produces unusual noise, odour, or smoke, or shows signs of malfunction, disconnect it from the power supply immediately and contact a qualified service technician for inspection or repair. Do not disassemble or repair the appliance yourself.
- **Long Periods of Non-Use:** If the towel warmer will not be used for an extended period, disconnect it from the power supply.

3. Cleaning and Maintenance

- **Power Off and Cool Down:** Before cleaning, disconnect the appliance from the power supply and allow it to cool down completely.
- **Cleaning Method:** Wipe the surface with a soft, damp cloth. Do not use corrosive or abrasive cleaners, and do not rinse the appliance directly with water.
- **Regular Inspection:** Regularly check that the mounting brackets are secure and that the power cord is not damaged.

Environmental Protection and Waste Disposal

1. WEEE Compliance Information

(Waste Electrical and Electronic Equipment Directive)

The crossed-out wheeled-bin symbol on the product or its packaging indicates that this product must not be disposed of with unsorted municipal waste.

To protect the environment and human health, this product must be collected separately from other types of waste and taken to an appropriate collection point for the recycling of electrical and electronic equipment.

For more information on the proper disposal and recycling of this appliance, please contact your local authority, household waste disposal service, or the retailer from whom you purchased the product.

2. Packaging Material Disposal

The packaging materials used for this product, such as cardboard, plastic, and foam, are recyclable.

Please separate the packaging materials according to local regulations and dispose of them through the appropriate recycling facilities.

Bedienungsanleitung

Nach dem Anschluss an die Stromversorgung leuchtet nur die Ein-/Aus-Taste. Drücken Sie die Ein-/Aus-Taste, um das Gerät einzuschalten, wie unten dargestellt. Die Standardtemperatur beträgt 55°C und der Timer ist auf 2 Stunden eingestellt.

Reset: Halten Sie bei eingeschaltetem Gerät die Timer-Taste 5 Sekunden lang gedrückt. Die Temperatur wird auf 55°C und der Timer auf 2 Stunden zurückgesetzt.

Eingeschaltet

Standby-Modus

Timer-Modus

Temperatur -Modus

Kindersicherung

1. Anzeigefunktionen

- **Temperaturanzeige:** Zeigt die eingestellte Temperatur (30–70 °C) an.
- **Timeranzeige:** Zeigt die eingestellte Timerdauer (1–24 Stunden) an.
- **Dynamische Anzeige:** Wechselt alle 30 Sekunden zwischen Temperatur und Timer.

2. Timer-Funktion

Drücken Sie bei eingeschaltetem Gerät die Timer-Taste, um den Timer-Einstellmodus aufzurufen. Die Anzeige blinkt und zeigt die eingestellte Timerdauer an. Drücken Sie die Timer-Taste, um die automatische Standby-Zeit einzustellen. Mit jedem Tastendruck erhöht sich die Zeit um 1 Stunde.

Einstellbereich: 1-24 Stunden, fortlaufend zyklisch einstellbar.

Wenn 5 Sekunden lang keine Taste gedrückt oder eine andere Taste betätigt wird, verlässt das Gerät den Timer-Einstellmodus und speichert die Einstellung automatisch.

3. Temperatur-Funktion

Drücken Sie bei eingeschaltetem Gerät die Temperatur-Taste, um den Temperatur-Einstellmodus aufzurufen. Die Anzeige blinkt und zeigt die eingestellte Temperatur an. Mit jedem Tastendruck erhöht sich die Temperatur um 5°C.

Einstellbereich: 30-70°C, fortlaufend zyklisch einstellbar.

Wenn 5 Sekunden lang keine Taste gedrückt oder eine andere Taste betätigt wird, verlässt das Gerät den Temperatur-Einstellmodus und speichert die Einstellung automatisch.

4. Kindersicherung

Halten Sie bei eingeschaltetem Gerät die Temperatur-Taste 5 Sekunden lang gedrückt, um die Kindersicherung zu aktivieren. Bei aktivierter Kindersicherung sind die Bedientasten gesperrt.

Halten Sie die Temperatur-Taste erneut 5 Sekunden lang gedrückt, um die Kindersicherung zu deaktivieren.

Wird die Kindersicherung bei laufendem Timer aktiviert, wird sie nach Ablauf des Countdowns automatisch deaktiviert.

5. WiFi-Kopplung (nur bei WiFi-Version)

Halten Sie bei eingeschaltetem Gerät die Ein-/Aus-Taste 5 Sekunden lang gedrückt, bis die Anzeige und die WiFi-Anzeige blinken. Das Gerät befindet sich nun im Kopplungsmodus.

Sicherheit und Warnhinweise

Bewahren Sie sie für späteres Nachschlagen an einem sicheren Ort auf. Wenn Sie den Handtuchwärmer an einen neuen Besitzer weitergeben, geben Sie diese Anleitung ebenfalls mit.

1. Installationswarnhinweise

- **Elektrische Sicherheit:** Stellen Sie vor der Installation sicher, dass die Netzspannung mit der Nennspannung des Produkts übereinstimmt (AC 220-240 V, 50/60 Hz). Elektrische Anschlüsse müssen von einer qualifizierten Elektrofachkraft vorgenommen werden. Das Gerät muss ordnungsgemäß geerdet sein.
- **Installationsort:** Dieses Gerät ist ausschließlich für den Gebrauch in Innenräumen, einschließlich Badezimmern, vorgesehen. Installieren Sie das Gerät NICHT an Orten, an denen es direktem Spritzwasser ausgesetzt sein kann, z. B. über einer Badewanne oder im Duschbereich. Bedienelemente und Schalter müssen so angebracht werden, dass sie von Personen in der Badewanne oder Dusche nicht berührt werden können.
- **Wasserschutz:** Das Produkt verfügt über die Schutzart IP45. Tauchen Sie das Bedienfeld oder die elektrischen Anschlüsse niemals in Wasser. Reinigen Sie das Gerät NICHT durch direktes Abspritzen mit Wasser.
- **Steckdose:** Installieren Sie keine Steckdose direkt über oder unter dem Handtuchwärmer. Ein Festanschluss oder eine geeignete spritzwassergeschützte Steckdose wird empfohlen. Verwenden Sie keine Verlängerungskabel oder Mehrfachsteckdosen, da dies zu Überhitzung oder Brand führen kann.
- **Wandmontage:** Stellen Sie sicher, dass der Handtuchwärmer sicher an einer stabilen Wand montiert wird, die sein Gewicht tragen kann. Verwenden Sie geeignetes Montagematerial und achten Sie darauf, dass alle Befestigungen sicher sitzen. Eine unsachgemäße Montage kann dazu führen, dass das Gerät herunterfällt und Schäden oder Verletzungen verursacht.
- **Nicht blockieren:** Decken oder blockieren Sie den Handtuchwärmer NICHT vollständig mit Kleidung oder anderen Gegenständen. Handtücher dürfen nur auf den dafür vorgesehenen Heizstäben platziert werden und dürfen das Bedienfeld oder die elektrischen Komponenten nicht verdecken.
- **Sicherheit des Netzkabels:** Wenn das Netzkabel beschädigt ist, muss es vom Hersteller, seinem Kundendienst oder einer ähnlich qualifizierten Person ersetzt werden, um Gefahren zu vermeiden.

2. Warnhinweise zur Verwendung

- **Verbrennungsgefahr:** Während des Betriebs und für einige Zeit nach dem Ausschalten kann die Oberfläche des Handtuchwärmers, insbesondere die Heizrohre, heiß werden (bis zu 70°C). Berühren Sie heiße Oberflächen nicht direkt, um Verbrennungen zu vermeiden. Besondere Vorsicht ist bei Kindern, älteren Menschen und Personen mit eingeschränkten Fähigkeiten geboten.

- **Aufsichtspflicht:** Dieses Produkt ist nur für den Hausgebrauch bestimmt. Kinder und Personen mit eingeschränkten körperlichen Fähigkeiten müssen bei der Verwendung des Geräts oder in dessen Nähe beaufsichtigt werden und die möglichen Gefahren verstehen.
- **Kindersicherung:** Bei aktivierter Kindersicherung sind die Bedientasten gesperrt, die Oberfläche des Geräts kann jedoch weiterhin heiß sein. Kinder müssen daher weiterhin sorgfältig beaufsichtigt werden.
- **Hinweise zum Trocknen:** Dieses Gerät ist zum Erwärmen und Trocknen von Handtüchern bestimmt. Verwenden Sie es nicht zum Abstützen des Körpergewichts oder zum Trocknen übermäßig schwerer Gegenstände wie Bademäntel, Bettlaken oder Bettbezüge, da dies das Gerät überlasten oder die Wärmeableitung beeinträchtigen kann.
- **Schutz vor Wasser:** Decken Sie das Bedienfeld oder die Anzeige nicht mit nassen Handtüchern ab. Eindringendes Wasser kann einen Kurzschluss oder eine Fehlfunktion verursachen.
- **Bei Störungen:** Wenn das Gerät ungewöhnliche Geräusche oder Gerüche entwickelt, Rauch austritt oder eine Fehlfunktion auftritt, trennen Sie es sofort von der Stromversorgung und wenden Sie sich zur Überprüfung oder Reparatur an eine qualifizierte Fachkraft. Zerlegen oder reparieren Sie das Gerät nicht selbst.
- **Bei längerer Nichtbenutzung:** Wenn der Handtuchwärmer längere Zeit nicht verwendet wird, trennen Sie ihn von der Stromversorgung.

3. Reinigung und Wartung

- **Ausschalten und abkühlen lassen:** Trennen Sie das Gerät vor der Reinigung von der Stromversorgung und lassen Sie es vollständig abkühlen.
- **Reinigung:** Wischen Sie die Oberfläche mit einem weichen, feuchten Tuch ab. Verwenden Sie keine ätzenden oder scheuernden Reinigungsmittel und spülen Sie das Gerät nicht direkt mit Wasser ab.
- **Regelmäßige Überprüfung:** Überprüfen Sie regelmäßig, ob die Montagehalterungen sicher befestigt und das Netzkabel unbeschädigt sind.

Umweltschutz und Entsorgungshinweise

1. Hinweise zur WEEE-Richtlinie

(EU-Richtlinie über Elektro- und Elektronik-Altgeräte)

Das Symbol der durchgestrichenen Mülltonne auf dem Produkt oder seiner Verpackung weist darauf hin, dass dieses Produkt nicht über den unsortierten Hausmüll entsorgt werden darf.

Zum Schutz der Umwelt und der menschlichen Gesundheit muss dieses Produkt getrennt von anderen Abfällen gesammelt und bei einer geeigneten Sammelstelle für Elektro- und Elektronik-Altgeräte abgegeben werden.

Weitere Informationen zur ordnungsgemäßen Entsorgung und zum Recycling dieses Geräts erhalten Sie bei Ihrer örtlichen Behörde, Ihrem Entsorgungsunternehmen oder dem Händler, bei dem Sie das Produkt erworben haben.

2. Entsorgung der Verpackungsmaterialien

Die Verpackungsmaterialien dieses Produkts, wie Karton, Kunststoff und Schaumstoff, sind recycelbar.

Trennen Sie die Verpackungsmaterialien gemäß den örtlichen Vorschriften und entsorgen Sie diese über die dafür vorgesehenen Recycling- und Sammelstellen.

Mode d’emploi

Après la mise sous tension, seul le bouton d’alimentation s’allume. Appuyez sur le bouton d’alimentation pour mettre l’appareil en marche, comme illustré ci-dessous. La température par défaut est réglée sur 55°C et la minuterie sur 2 heures.

Réinitialisation: Lorsque l’appareil est en marche, maintenez le bouton de la minuterie enfoncé pendant 5 secondes. La température est réinitialisée à 55°C et la minuterie à 2 heures.

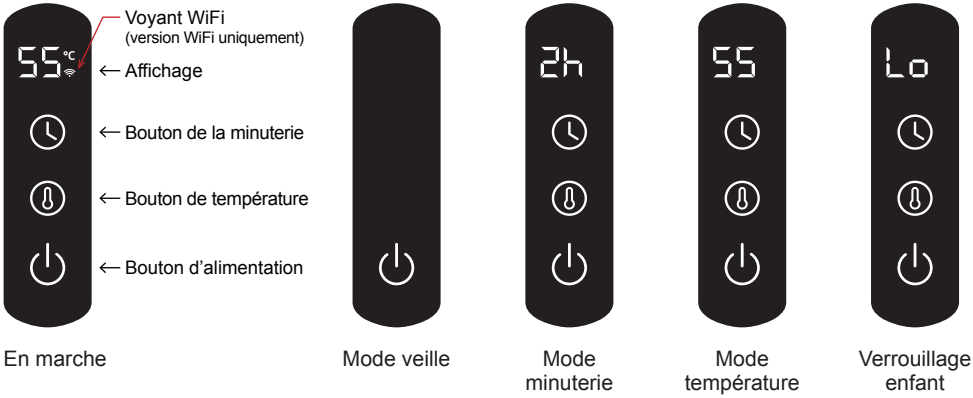

1. Fonctions de l’affichage

- **Affichage de la température:** indique la température réglée (30-70 °C).
- **Affichage de la minuterie:** indique la durée réglée (1-24 heures).
- **Affichage dynamique:** alterne toutes les 30 secondes entre la température et la minuterie.

2. Fonction minuterie

Lorsque l’appareil est en marche, appuyez sur le bouton de la minuterie pour accéder au mode de réglage. L’affichage clignote et indique la durée réglée. Appuyez sur le bouton de la minuterie pour régler la durée avant la mise en veille automatique. Chaque pression augmente la durée de 1 heure.

Plage de réglage: 1-24 heures, avec réglage cyclique.

Si aucune touche n’est actionnée pendant 5 secondes ou si une autre touche est actionnée, l’appareil quitte le mode de réglage et enregistre automatiquement le réglage.

3. Fonction température

Lorsque l’appareil est en marche, appuyez sur le bouton de température pour accéder au mode de réglage. L’affichage clignote et indique la température réglée. Chaque pression augmente la température de 5°C.

Plage de réglage: 30-70°C, avec réglage cyclique.

Si aucune touche n’est actionnée pendant 5 secondes ou si une autre touche est actionnée, l’appareil quitte le mode de réglage et enregistre automatiquement le réglage.

4. Verrouillage enfant

Lorsque l’appareil est en marche, maintenez le bouton de température enfoncé pendant 5 secondes pour activer le verrouillage enfant. Lorsque le verrouillage enfant est activé, les boutons de commande sont verrouillés.

Maintenez à nouveau le bouton de température enfoncé pendant 5 secondes pour désactiver le verrouillage enfant.

Si le verrouillage enfant est activé pendant le fonctionnement de la minuterie, il est automatiquement désactivé à la fin du compte à rebours.

5. Appairage WiFi (version WiFi uniquement)

Lorsque l'appareil est en marche, maintenez le bouton d'alimentation enfoncé pendant 5 secondes jusqu'à ce que l'affichage et le voyant WiFi clignotent. L'appareil passe alors en mode d'appairage.

Sécurité et avertissements

Lisez attentivement ce manuel avant d'utiliser le sèche-serviettes. Conservez-le dans un endroit sûr pour toute consultation ultérieure. Si vous cédez le sèche-serviettes à un nouveau propriétaire, remettez-lui également ce manuel.

1. Avertissements d'installation

- **Sécurité électrique:** Avant l'installation, assurez-vous que la tension d'alimentation correspond à la tension nominale du produit (CA 220-240 V, 50/60 Hz). Les raccordements électriques doivent être effectués par un électricien qualifié. L'appareil doit être correctement mis à la terre.
- **Emplacement d'installation:** Cet appareil est destiné exclusivement à une utilisation en intérieur, y compris dans les salles de bains. Ne l'installez pas dans un endroit où il pourrait être directement exposé à des projections d'eau, par exemple au-dessus d'une baignoire ou dans une zone de douche. Les commandes et interrupteurs doivent être installés de manière à ne pas pouvoir être touchés par une personne se trouvant dans la baignoire ou sous la douche.
- **Protection contre l'eau:** Le produit bénéficie d'un indice de protection IP45. N'immergez jamais le panneau de commande ni les raccordements électriques dans l'eau. Ne nettoyez pas l'appareil en projetant directement de l'eau dessus.
- **Prise de courant:** N'installez pas de prise de courant directement au-dessus ou au-dessous du sèche-serviettes. Un raccordement électrique fixe ou une prise adaptée et protégée contre les projections d'eau est recommandé. N'utilisez pas de rallonge ni de multiprise, car cela pourrait entraîner une surchauffe ou un risque d'incendie.
- **Fixation murale:** Assurez-vous que le sèche-serviettes est solidement fixé à un mur suffisamment résistant pour supporter son poids. Utilisez des accessoires de fixation adaptés et assurez-vous que toutes les fixations sont correctement serrées. Une installation incorrecte peut entraîner la chute de l'appareil et provoquer des dommages ou des blessures.
- **Ne pas obstruer:** Ne recouvrez pas complètement et n'obstruez pas le sèche-serviettes avec des vêtements ou d'autres objets. Les serviettes doivent être placées uniquement sur les barres prévues à cet effet et ne doivent pas recouvrir le panneau de commande ni les composants électriques.
- **Sécurité du cordon d'alimentation:** Si le cordon d'alimentation est endommagé, il doit être remplacé par le fabricant, son service après-vente ou une personne de qualification similaire afin d'éviter tout danger.

2. Avertissements d'utilisation

- **Risque de brûlures:** Pendant le fonctionnement et pendant un certain temps après l'arrêt, la surface du sèche-serviettes, en particulier les éléments chauffants, peut devenir très chaude (jusqu'à 70°C). Ne touchez pas directement les surfaces chaudes afin d'éviter tout risque de brûlure. Une attention particulière doit être portée aux enfants, aux personnes âgées et aux personnes ayant des capacités réduites.

- **Surveillance:** Ce produit est exclusivement destiné à un usage domestique. Les enfants et les personnes ayant des capacités physiques réduites doivent utiliser cet appareil sous la surveillance d'un adulte et être informés des risques potentiels.
- **Verrouillage enfant:** Lorsque le verrouillage enfant est activé, les touches du panneau de commande sont verrouillées, mais la surface de l'appareil peut rester chaude. Les enfants doivent donc toujours rester sous surveillance.
- **Utilisation pour le séchage:** Cet appareil est conçu pour sécher et préchauffer les serviettes. Ne vous appuyez pas sur l'appareil et ne l'utilisez pas pour supporter le poids d'une personne. Ne l'utilisez pas non plus pour sécher des articles lourds ou volumineux, tels que des peignoirs, des draps ou des housses de couette, afin d'éviter toute surcharge ou obstruction de la dissipation thermique.
- **Protection contre l'eau:** Ne recouvrez pas le panneau de commande ni la zone d'affichage avec des serviettes humides. Toute infiltration d'eau dans le panneau de commande peut provoquer un court-circuit ou un dysfonctionnement.
- **Situations anormales:** Si l'appareil émet des bruits ou des odeurs inhabituels, produit de la fumée ou présente un dysfonctionnement, coupez immédiatement l'alimentation électrique et contactez le service après-vente pour inspection et réparation. Ne démontez jamais l'appareil vous-même.
- **Périodes prolongées de non-utilisation:** Si le sèche-serviettes n'est pas utilisé pendant une période prolongée, débranchez-le de l'alimentation électrique.

3. Nettoyage et entretien

- **Débrancher et laisser refroidir:** Avant le nettoyage, débranchez l'appareil et attendez qu'il ait complètement refroidi.
- **Méthode de nettoyage:** Essuyez la surface avec un chiffon doux et humide. N'utilisez jamais de nettoyants corrosifs ou abrasifs et ne rincez pas l'appareil directement à l'eau.
- **Inspection régulière:** Il est recommandé de vérifier régulièrement que les supports de montage sont bien fixés et que le cordon d'alimentation n'est pas endommagé.

Protection de l'environnement et élimination des déchets

1. Informations relatives à la directive DEEE

(Directive relative aux déchets d'équipements électriques et électroniques)

Si ce symbole (une poubelle sur roues barrée d'une croix) apparaît sur le produit ou son emballage, cela signifie que ce produit ne doit pas être éliminé avec les déchets municipaux non triés.

Pour protéger l'environnement et la santé humaine, veuillez séparer ce produit des autres types de déchets et le déposer dans un point de collecte prévu pour les déchets d'équipements électriques et électroniques afin qu'il soit recyclé de manière appropriée.

Pour obtenir des informations détaillées sur le recyclage de cet appareil, veuillez contacter votre municipalité, votre service local de gestion des déchets ménagers ou le revendeur auprès duquel vous avez acheté le produit.

2. Élimination des matériaux d'emballage

Les matériaux d'emballage de ce produit (carton, plastique, mousse, etc.) sont recyclables. Veuillez trier les matériaux d'emballage et les déposer dans un point de collecte approprié afin qu'ils soient recyclés dans le respect de l'environnement.

Istruzioni per l’uso

Dopo il collegamento all’alimentazione, si illumina solo il pulsante di accensione. Premere brevemente il pulsante di accensione per accendere il dispositivo, come mostrato nell’immagine sottostante. Il display mostra per impostazione predefinita 55°C e un tempo di standby automatico di 2 ore.

Ripristino del prodotto: Con il dispositivo acceso, tenere premuto il tasto timer per 5 secondi.
La temperatura viene ripristinata a 55°C e il timer a 2 ore.

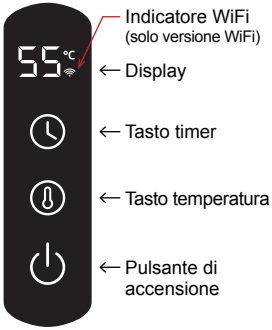

Stato di accensione

Stato di standby

Modalità timer

Modalità temperatura

Blocco bambini

1. Funzioni del display

- **Visualizzazione della temperatura:** mostra la temperatura impostata (30-70°C);
- **Visualizzazione del timer:** mostra la durata impostata (1-24 ore);
- **Visualizzazione dinamica:** alterna la visualizzazione della temperatura e del timer ogni 30 secondi.

2. Funzione timer

Dopo l’accensione, premere brevemente il tasto timer per accedere alla modalità di impostazione del timer. Il display lampeggia e mostra il tempo impostato. In questa modalità, premere il tasto timer per impostare il tempo di standby automatico. Ogni pressione aumenta il tempo di 1 ora.

Intervallo di regolazione: 1-24 ore, con regolazione ciclica.

Se non viene eseguita alcuna operazione per 5 secondi o viene premuto un altro tasto, la modalità di impostazione del timer viene chiusa e l’impostazione viene salvata.

3. Funzione temperatura

Dopo l’accensione, premere il tasto temperatura per accedere alla modalità di impostazione della temperatura. Il display lampeggia e mostra la temperatura impostata. Ogni pressione aumenta la temperatura di 5°C.

Intervallo di regolazione: 30-70°C, con regolazione ciclica.

Se non viene eseguita alcuna operazione per 5 secondi o viene premuto un altro tasto, l’impostazione viene salvata e la modalità di impostazione viene chiusa.

4. Blocco bambini

Dopo l’accensione, tenere premuto il tasto temperatura per 5 secondi per attivare il blocco bambini. In questo stato non è possibile effettuare alcuna operazione. Tenere nuovamente premuto il tasto temperatura per 5 secondi per disattivare il blocco bambini. (Se il blocco bambini viene attivato dopo l’impostazione del timer, si disattiverà automaticamente al termine del conto alla rovescia.)

5. Configurazione WiFi (solo versione WiFi)

Dopo l’accensione, tenere premuto il pulsante di accensione per 5 secondi, finché l’intero display inizia a lampeggiare e contemporaneamente lampeggia anche l’indicatore WiFi. Il dispositivo entra quindi in modalità di configurazione della rete.

Sicurezza e avvertenze

Leggere il presente manuale prima di utilizzare lo scaldasalviette. Conservare il manuale in un luogo sicuro per poterlo consultare in futuro. In caso di cessione dello scaldasalviette a un nuovo proprietario, consegnare anche il presente manuale.

1. Avvertenze per l'installazione

- **Sicurezza elettrica:** Prima dell'installazione, assicurarsi che la tensione di alimentazione corrisponda alla tensione nominale del prodotto (CA 220–240 V, 50/60 Hz). I collegamenti elettrici devono essere eseguiti da personale qualificato e deve essere garantita una messa a terra affidabile.
- **Posizione di installazione:** Questo apparecchio è destinato esclusivamente all'uso in ambienti interni asciutti o in bagni. NON deve essere installato in luoghi in cui possa essere direttamente esposto a spruzzi d'acqua, ad esempio sopra una vasca da bagno o all'interno della zona doccia. I comandi e gli interruttori devono essere installati in una posizione in cui non possano essere toccati da persone che si trovano nella vasca da bagno o nella doccia.
- **Resistenza all'acqua:** Sebbene questo prodotto abbia un grado di protezione IPX5, NON immergere MAI il pannello di controllo o le parti di collegamento in acqua e non utilizzare pistole ad acqua o tubi per sciacquare direttamente l'apparecchio.
- **Presa di corrente:** Non installare una presa di corrente direttamente sopra o sotto lo scaldasalviette. Si consiglia di utilizzare un collegamento elettrico fisso o una presa impermeabile dedicata. Evitare l'uso di prolunghe o ciabatte per prevenire sovraccarichi e rischi di incendio.
- **Requisiti di montaggio:** Assicurarsi che lo scaldasalviette sia montato su una parete solida in grado di sostenerne il peso e utilizzare gli accessori di montaggio inclusi per un fissaggio sicuro. Un'installazione non correttamente fissata potrebbe causare la caduta dell'apparecchio, con conseguenti danni o lesioni.
- **Non coprire:** NON coprire MAI lo scaldasalviette con asciugamani, indumenti o altri oggetti durante il funzionamento. Ciò potrebbe causare un accumulo di calore, surriscaldamento e rischio di incendio.
- **Sicurezza del cavo di alimentazione:** Se il cavo di alimentazione è danneggiato, deve essere sostituito dal produttore, dal suo servizio di assistenza o da personale con qualifica equivalente, al fine di evitare pericoli.

2. Avvertenze per l'uso

- **Rischio di ustioni:** Durante il funzionamento e per un certo periodo dopo lo spegnimento, la superficie dello scaldasalviette (in particolare i tubi riscaldanti) diventa calda (fino a 70°C). Non toccare direttamente la superficie per evitare ustioni. Prestare particolare attenzione a bambini, anziani e persone con capacità ridotte.

- **Sorveglianza:** Questo prodotto è destinato esclusivamente all'uso domestico. I bambini e le persone con mobilità ridotta devono utilizzare il prodotto sotto la supervisione di un adulto e solo dopo aver compreso i potenziali rischi.
- **Funzione blocco bambini:** Quando il blocco bambini è attivato, i pulsanti del pannello di controllo sono bloccati, ma la superficie dell'apparecchio rimane calda. È pertanto necessario continuare a sorvegliare attentamente i bambini.
- **Istruzioni per l'asciugatura:** Questo apparecchio è progettato per asciugare e preriscaldare gli asciugamani. Non utilizzare l'apparecchio per sostenere il peso corporeo o per asciugare oggetti pesanti (come accappatoi, lenzuola o copripiumini), per evitare rischi dovuti al sovraccarico o all'ostruzione della dissipazione del calore.
- **Protezione dall'acqua:** Non coprire il pannello di controllo o l'area del display direttamente con asciugamani bagnati. L'ingresso di acqua nel pannello di controllo può causare cortocircuiti o malfunzionamenti.
- **Situazioni anomale:** Se l'apparecchio produce rumori insoliti, odori anomali o fumo, oppure presenta malfunzionamenti, scollegarlo immediatamente dall'alimentazione e contattare un servizio di assistenza qualificato per il controllo e la riparazione. Non smontare mai l'apparecchio autonomamente.
- **Periodi prolungati di inutilizzo:** Se lo scaldasalviette non viene utilizzato per un periodo prolungato, scollegarlo dall'alimentazione.

3. Pulizia e manutenzione

- **Spegnere e lasciare raffreddare:** Prima della pulizia, scollegare l'apparecchio dall'alimentazione e attendere che si sia completamente raffreddato.
- **Metodo di pulizia:** Pulire la superficie con un panno morbido e umido. Non utilizzare detergenti corrosivi o abrasivi e non risciacquare direttamente l'apparecchio con acqua.
- **Ispezione regolare:** Si consiglia di controllare regolarmente che le staffe di montaggio siano saldamente fissate e che il cavo di alimentazione non sia danneggiato.

Istruzioni per la protezione ambientale e lo smaltimento dei rifiuti

1. Informazioni sulla conformità WEEE

(Direttiva sui rifiuti di apparecchiature elettriche ed elettroniche)

Se questo simbolo (un contenitore per rifiuti su ruote barrato) appare sul prodotto o sulla sua confezione, indica che il prodotto non deve essere smaltito insieme ai rifiuti urbani indifferenziati.

Per proteggere l'ambiente e la salute umana, separare questo prodotto dagli altri tipi di rifiuti e conferirlo presso un apposito punto di raccolta per apparecchiature elettriche ed elettroniche, affinché possa essere riciclato correttamente.

Per informazioni dettagliate sul corretto smaltimento e riciclaggio dell'apparecchio, contattare il proprio Comune, il servizio locale di raccolta dei rifiuti o il rivenditore presso il quale è stato acquistato il prodotto.

2. Smaltimento dei materiali di imballaggio

I materiali di imballaggio di questo prodotto (come cartone, plastica, schiuma, ecc.) sono riciclabili. Separare i materiali di imballaggio e smaltirli secondo le disposizioni locali in materia di raccolta differenziata e riciclaggio.

Instrucciones de uso

Después de conectar el producto a la corriente, solo se ilumina el botón de encendido. Pulse brevemente el botón de encendido para encender el dispositivo, como se muestra en la imagen a continuación.
La pantalla muestra de forma predeterminada una temperatura de 55°C y un tiempo de espera automático de 2 horas.

Restablecimiento del producto: Con el dispositivo encendido, mantenga pulsado el botón del temporizador durante 5 segundos. La temperatura se restablecerá a 55°C y el temporizador a 2 horas.

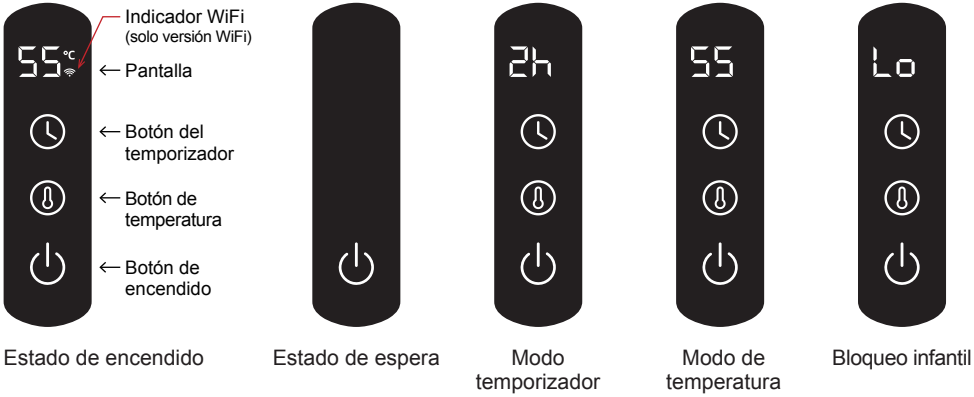

1. Funciones de la pantalla

- **Visualización de la temperatura:** muestra la temperatura ajustada (30-70°C);
- **Visualización del temporizador:** muestra la duración ajustada (1-24 horas);
- **Visualización dinámica:** alterna entre la temperatura y el temporizador cada 30 segundos.

2. Función del temporizador

Después de encender el dispositivo, pulse brevemente el botón del temporizador para entrar en el modo de ajuste del temporizador. La pantalla parpadea y muestra el tiempo. En este modo, pulse el botón del temporizador para ajustar el tiempo de espera automático. Cada pulsación aumenta el tiempo en 1 hora.

Rango de ajuste: 1–24 horas, con ajuste cíclico.

Si no se realiza ninguna operación durante 5 segundos o se pulsa otro botón, se sale del modo de ajuste y la configuración se guarda.

3. Función de temperatura

Después de encender el dispositivo, pulse el botón de temperatura para entrar en el modo de ajuste de temperatura. La pantalla parpadea y muestra la temperatura. Cada pulsación aumenta la temperatura en 5°C.

Rango de ajuste: 30-70°C, con ajuste cíclico.

Si no se realiza ninguna operación durante 5 segundos o se pulsa otro botón, la configuración se guarda y se sale del modo de ajuste.

4. Bloqueo infantil

Después de encender el dispositivo, mantenga pulsado el botón de temperatura durante 5 segundos para activar el bloqueo infantil. En este estado no se puede realizar ninguna operación. Mantenga pulsado nuevamente el botón de temperatura durante 5 segundos para desactivar el bloqueo infantil. (Si el bloqueo infantil se activa después de configurar el temporizador, se desactivará automáticamente al finalizar la cuenta regresiva.)

5. Configuración WiFi (solo versión WiFi)

Después de encender el dispositivo, mantenga pulsado el botón de encendido durante 5 segundos, hasta que toda la pantalla comience a parpadear y el indicador WiFi también parpadee. El dispositivo entrará entonces en el modo de configuración de red.

Seguridad y advertencias

Lea detenidamente este manual antes de utilizar el calentador de toallas. Guárdelo en un lugar seguro para consultarlo en el futuro. Si el calentador de toallas se transfiere a un nuevo propietario, entregue este manual junto con el producto.

1. Advertencias de instalación

- **Seguridad eléctrica:** Antes de la instalación, asegúrese de que la tensión de alimentación coincida con la tensión nominal del producto (CA 220–240 V, 50/60 Hz). Las conexiones eléctricas deben ser realizadas por personal cualificado y debe garantizarse una conexión a tierra fiable.
- **Lugar de instalación:** Este aparato está diseñado únicamente para uso en interiores, en zonas secas o baños. NO debe instalarse en lugares donde pueda recibir directamente salpicaduras de agua, como sobre bañeras o en zonas de ducha. Los controles e interruptores deben instalarse de forma que no puedan ser tocados por una persona que se encuentre en la bañera o la ducha.
- **Resistencia al agua:** Aunque este producto tiene un grado de protección IPX5, NUNCA sumerja el panel de control ni las partes de conexión en agua. No utilice pistolas de agua ni mangueras para enjuagar directamente el aparato.
- **Toma de corriente:** No instale una toma de corriente directamente encima o debajo del toallero. Se recomienda utilizar una conexión eléctrica fija o una toma de corriente estanca adecuada. Evite el uso de alargadores o regletas para prevenir sobrecargas y riesgos de incendio.
- **Capacidad de carga:** Asegúrese de que el toallero esté montado en una pared sólida capaz de soportar su peso y utilice los accesorios de montaje incluidos para garantizar una fijación segura. Una instalación incorrecta o poco firme podría provocar la caída del aparato y causar daños o lesiones.
- **No cubrir:** NUNCA cubra el toallero con toallas, ropa u otros objetos durante su funcionamiento. Esto puede provocar una acumulación de calor, sobrecalentamiento o un incendio.
- **Seguridad del cable de alimentación:** Si el cable de alimentación está dañado, debe ser sustituido por el fabricante, su servicio técnico o una persona con una cualificación similar para evitar riesgos.

2. Advertencias de uso

- **Riesgo de quemaduras:** Durante el funcionamiento y durante un tiempo después de apagar el aparato, la superficie del toallero, especialmente los tubos calefactores, permanece caliente (hasta 70°C). No toque directamente las superficies calientes para evitar quemaduras. Preste especial atención a los niños, las personas mayores y las personas con capacidades reducidas.
- **Supervisión:** Este producto está destinado exclusivamente al uso doméstico. Los niños y las personas con movilidad reducida deben utilizar el producto bajo la supervisión de un adulto y comprender los posibles riesgos.

- **Bloqueo infantil:** Cuando el bloqueo infantil está activado, los botones del panel de control quedan bloqueados, pero la superficie del aparato permanece caliente. Los niños deben permanecer bajo supervisión.
- **Indicaciones de secado:** Este aparato está diseñado para secar y calentar toallas. No lo utilice para soportar el peso corporal ni para secar artículos pesados, como albornoces, sábanas o fundas nórdicas, ya que podrían provocar una sobrecarga u obstaculizar la disipación del calor.
- **Protección contra el agua:** No cubra directamente el panel de control ni la pantalla con toallas mojadas. La entrada de agua en el panel de control puede provocar cortocircuitos o fallos de funcionamiento.
- **Funcionamiento anormal:** Si el aparato produce ruidos u olores inusuales, emite humo o presenta algún fallo de funcionamiento, desconéctelo inmediatamente de la alimentación eléctrica y póngase en contacto con un servicio técnico cualificado para su revisión y reparación. No desmonte nunca el aparato usted mismo.
- **Períodos prolongados de inactividad:** Si el toallero no se va a utilizar durante un período prolongado, desconéctelo de la alimentación eléctrica.

3. Limpieza y mantenimiento

- **Desconectar y enfriar:** Antes de limpiar, desconecte el aparato de la alimentación eléctrica y espere a que se enfríe por completo.
- **Método de limpieza:** Limpie la superficie con un paño suave y húmedo. No utilice nunca limpiadores corrosivos, abrasivos ni enjuague directamente con agua.
- **Inspección regular:** Se recomienda comprobar periódicamente que los soportes de montaje estén firmes y que el cable de alimentación no esté dañado.

Instrucciones de protección ambiental y eliminación de residuos

1. Información sobre la Directiva RAEE (WEEE)

(Directiva sobre residuos de aparatos eléctricos y electrónicos)

Si este símbolo (un contenedor de basura con ruedas tachado) aparece en el producto o en su embalaje, indica que el producto no debe eliminarse junto con los residuos urbanos no clasificados.

Para proteger el medio ambiente y la salud humana, separe este producto de otros tipos de residuos y deposítelo en un punto de recogida autorizado para residuos de aparatos eléctricos y electrónicos, a fin de garantizar su correcto reciclaje.

Para obtener información detallada sobre la correcta eliminación y el reciclaje de este aparato, póngase en contacto con las autoridades locales, el servicio de recogida de residuos domésticos o el establecimiento donde adquirió el producto.

2. Eliminación de los materiales de embalaje

Los materiales de embalaje de este producto (como cartón, plástico, espuma, etc.) son reciclables. Separe los distintos materiales de embalaje y deposítelos en los puntos de recogida o reciclaje correspondientes para garantizar una eliminación respetuosa con el medio ambiente.

Gebruiksaanwijzing

Na aansluiting op de stroom brandt alleen de aan/uit-knop. Druk kort op de aan/uit-knop om het apparaat in te schakelen, zoals weergegeven in de onderstaande afbeelding. Het display toont standaard 55 °C en een automatische stand-bytijd van 2 uur.

Product resetten: Houd bij ingeschakeld apparaat de timerknop 5 seconden ingedrukt. De temperatuur wordt teruggezet naar 55°C en de timer naar 2 uur.

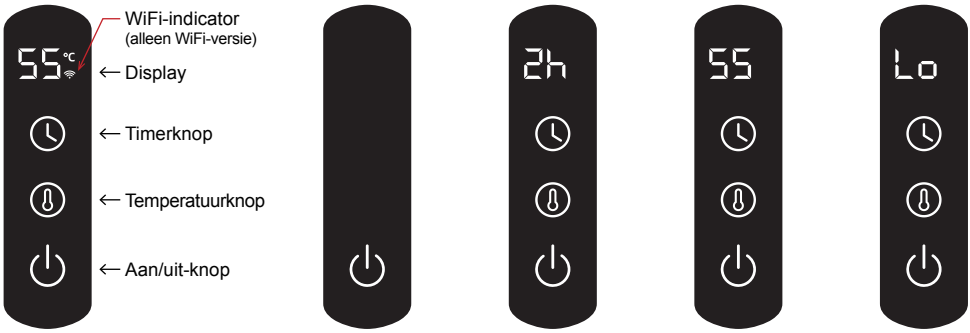

Ingeschakeld | Stand-by | Timerstand | Temperatuurstand | Kinderslot

1. Displayfuncties

- **Temperatuurweergave:** toont de ingestelde temperatuur (30-70 °C);
- **Timerweergave:** toont de ingestelde tijd (1-24 uur);
- **Dynamische weergave:** wisselt elke 30 seconden tussen temperatuur en timer.

2. Timerfunctie

Na het inschakelen drukt u kort op de timerknop om de timerinstellingen te openen. Het display knippert en toont de ingestelde tijd. Druk kort op de timerknop om de automatische stand-bytijd in te stellen. Elke druk op de knop verhoogt de tijd met 1 uur.

Instelbereik: 1-24 uur, cyclisch instelbaar.
Als er gedurende 5 seconden geen bediening plaatsvindt of een andere knop wordt ingedrukt, wordt de instelling opgeslagen en wordt de instelmodus afgesloten.

3. Temperatuurfunctie

Na het inschakelen drukt u op de temperatuurknop. Het display knippert. Elke druk op de knop verhoogt de temperatuur met 5°C.

Instelbereik: 30-70°C, cyclisch instelbaar.
Na 5 seconden wordt de instelling automatisch opgeslagen.

4. Kinderslot

Na het inschakelen houdt u de temperatuurknop 5 seconden ingedrukt om het kinderslot te activeren. In deze stand kunnen de knoppen niet worden bediend. Houd de temperatuurknop opnieuw 5 seconden ingedrukt om het kinderslot uit te schakelen. Als het kinderslot wordt geactiveerd nadat de timer is ingesteld, wordt het automatisch uitgeschakeld zodra de countdown is afgelopen.

5. WiFi-koppeling (alleen WiFi-versie)

Na het inschakelen houdt u de aan/uit-knop 5 seconden ingedrukt totdat het volledige display en de WiFi-indicator beginnen te knipperen. Het apparaat bevindt zich nu in de netwerkkoppelingsmodus.

Veiligheid en waarschuwingen

Lees deze handleiding voordat u de handdoekwarmer gebruikt. Bewaar de handleiding op een veilige plaats voor toekomstig gebruik. Als u de handdoekwarmer aan een nieuwe eigenaar overdraagt, geef dan ook deze handleiding mee.

1. Installatiewaarschuwingen

- **Elektrische veiligheid:** Controleer vóór de installatie of de netspanning overeenkomt met de nominale spanning van het product (AC 220–240 V, 50/60 Hz). Elektrische aansluitingen moeten worden uitgevoerd door gekwalificeerd personeel en het apparaat moet betrouwbaar worden geaard.
- **Installatielocatie:** Dit apparaat is uitsluitend bedoeld voor gebruik binnenshuis, in droge ruimtes of badkamers. Het mag NIET worden geïnstalleerd op plaatsen waar het direct aan waterspatten kan worden blootgesteld, zoals boven een bad of in een douchegedeelte. Bedieningselementen en schakelaars moeten zo worden geïnstalleerd dat ze niet kunnen worden aangeraakt door personen die zich in het bad of onder de douche bevinden.
- **Waterbestendigheid:** Hoewel dit product een beschermingsgraad van IPX5 heeft, mag u het bedieningspaneel of de aansluitdelen NOOIT in water onderdompelen. Gebruik geen waterpistool of waterslang om het apparaat direct af te spoelen.
- **Stopcontact:** Installeer GEEN stopcontact direct boven of onder de handdoekwarmer. Een vaste elektrische aansluiting of een geschikt waterbestendig stopcontact wordt aanbevolen. Gebruik geen verlengsnoeren of stekkerdozen om overbelasting en brandgevaar te voorkomen.
- **Draagvermogen:** Zorg ervoor dat de handdoekwarmer op een stevige muur wordt gemonteerd die het gewicht van het apparaat kan dragen. Gebruik de meegeleverde bevestigingsmaterialen voor een veilige montage. Een onjuiste of onvoldoende stevige montage kan ertoe leiden dat het apparaat valt en schade of letsel veroorzaakt.
- **Niet bedekken:** Bedek de handdoekwarmer tijdens gebruik NOOIT met handdoeken, kleding of andere voorwerpen. Dit kan leiden tot warmteophoping, oververhitting en brand.
- **Veiligheid van het netsnoer:** Als het netsnoer beschadigd is, moet het worden vervangen door de fabrikant, diens klantenservice of een vergelijkbaar gekwalificeerd persoon om gevaar te voorkomen.

2. Gebruikswaarschuwingen

- **Risico op brandwonden:** Tijdens gebruik en gedurende enige tijd na het uitschakelen wordt het oppervlak van de handdoekwarmer (met name de verwarmingselementen) heet (tot 70°C). Raak het apparaat niet rechtstreeks aan om brandwonden te voorkomen. Besteed bijzondere aandacht aan kinderen, ouderen en personen met beperkte lichamelijke, zintuiglijke of geestelijke vermogens.
- **Toezicht:** Dit product is uitsluitend bedoeld voor huishoudelijk gebruik. Kinderen en personen met beperkte mobiliteit mogen het product alleen onder toezicht van een volwassene gebruiken en moeten de mogelijke risico’s begrijpen.
- **Kinderslotfunctie:** Wanneer het kinderslot is geactiveerd, zijn de knoppen op het bedieningspaneel vergrendeld, maar blijft het oppervlak van het apparaat heet. Kinderen moeten daarom altijd onder toezicht staan.

- **Instructies voor het drogen:** Dit apparaat is ontworpen voor het drogen en voorverwarmen van handdoeken. Gebruik het apparaat niet om lichaamsgewicht te dragen of zware voorwerpen (zoals badjassen, lakens of dekbedovertrekken) te drogen. Dit kan leiden tot overbelasting of belemmering van de warmteafvoer.
- **Bescherming tegen water:** Bedek het bedieningspaneel of het display niet met natte handdoeken. Water dat in het bedieningspaneel terechtkomt, kan kortsluiting of storingen veroorzaken.
- **Abnormale situaties:** Als het apparaat abnormale geluiden of geuren produceert, rook afgeeft of niet correct functioneert, schakel dan onmiddellijk de stroomtoevoer uit en neem contact op met een gekwalificeerde servicedienst voor inspectie en reparatie. Demonteer het apparaat nooit zelf.
- **Langdurig niet-gebruik:** Als de handdoekwarmer gedurende langere tijd niet wordt gebruikt, koppelt u deze los van de stroomvoorziening.

3. Reiniging en onderhoud

- **Uitschakelen en laten afkoelen:** Koppel het apparaat vóór het reinigen los van de stroomvoorziening en wacht tot het volledig is afgekoeld.
- **Reinigingsmethode:** Veeg het oppervlak af met een zachte, vochtige doek. Gebruik geen corrosieve of schurende reinigingsmiddelen en spoel het apparaat niet rechtstreeks met water af.
- **Regelmatige inspectie:** Controleer regelmatig of de montagebeugels stevig vastzitten en of het netsnoer niet beschadigd is.

Instructies voor milieubescherming en afvalverwijdering

1. WEEE-conformiteitsinformatie

(Richtlijn betreffende afgedankte elektrische en elektronische apparatuur)

Als dit symbool (een doorgestreepte vuilnisbak op wielen) op het product of de verpakking staat, betekent dit dat het product niet met het ongesorteerde huishoudelijke afval mag worden weggegooid.

Om het milieu en de menselijke gezondheid te beschermen, dient u dit product gescheiden van ander afval in te leveren bij een aangewezen inzamelpunt voor elektrische en elektronische apparatuur, zodat het op de juiste wijze kan worden gerecycled.

Voor gedetailleerde informatie over het recyclen van dit apparaat kunt u contact opnemen met uw gemeente, uw lokale afvalverwerkingsdienst of de winkel waar u het product hebt gekocht.

2. Verwijdering van verpakkingsmaterialen

De verpakkingsmaterialen van dit product (zoals karton, plastic, schuim, enz.) zijn recyclebaar. Sorteer de verpakkingsmaterialen en lever ze in bij een lokaal inzamelpunt voor recycling en milieuvriendelijke verwerking.

Instrukcja obsługi

Po podłączeniu produktu do zasilania świeci się tylko przycisk zasilania. W tym stanie można krótko nacisnąć przycisk zasilania. Po naciśnięciu urządzenie włącza się, jak pokazano na poniższej ilustracji. Na wyświetlaczu domyślnie pojawia się temperatura 55°C oraz czas 2 godzin.

Reset urządzenia: Przy włączonym urządzeniu naciśnij i przytrzymaj przycisk minutnika przez 5 sekund. Temperatura zostanie przywrócona do 55°C, a minutnik do 2 godzin.

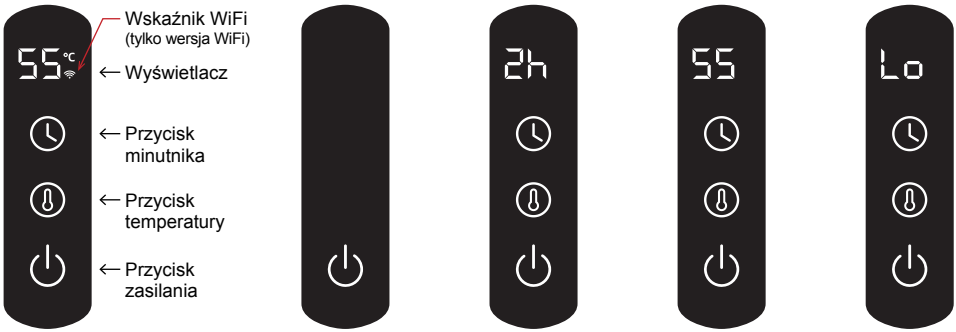

Stan włączony | Stan czuwania | Stan minutnika | Stan temperatury | Stan blokady rodzicielskiej

1. Funkcje wyświetlacza

- **Wyświetlanie temperatury:** ustawiona temperatura (30-70°C);
- **Wyświetlanie minutnika:** ustawiony czas (1-24 godz.);
- **Wyświetlanie dynamiczne:** naprzemienne wyświetlanie temperatury i czasu co 30 sekund.

2. Funkcja minutnika

Po włączeniu urządzenia krótko naciśnij przycisk minutnika, aby przejść do trybu ustawiania czasu. Wyświetlacz zacznie migać i pokaże ustawiony czas. W tym trybie każde krótkie naciśnięcie przycisku minutnika zwiększa czas o 1 godzinę.

Zakres ustawień: 1-24 godziny, w cyklu.
Jeśli przez 5 sekund nie zostanie wykonana żadna operacja lub zostanie naciśnięty inny przycisk, tryb ustawień zostanie zakończony, a ustawienie zapisane.

3. Funkcja temperatury

Po włączeniu urządzenia naciśnij przycisk temperatury. Każde naciśnięcie zwiększa temperaturę o 5°C.

Zakres ustawień: 30-70°C.
Ustawienie zostanie automatycznie zapisane po 5 sekundach.

4. Blokada rodzicielska

Po włączeniu urządzenia naciśnij i przytrzymaj przycisk temperatury przez 5 sekund, aby włączyć blokadę rodzicielską. W tym trybie obsługa urządzenia nie jest możliwa.

Ponownie naciśnij i przytrzymaj przycisk temperatury przez 5 sekund, aby wyłączyć blokadę.
eśli blokada rodzicielska zostanie włączona po ustawieniu minutnika, zostanie automatycznie wyłączona po zakończeniu odliczania.

5. Parowanie WiFi (tylko wersja WiFi)

Po włączeniu urządzenia naciśnij i przytrzymaj przycisk zasilania przez 5 sekund, aż cały wyświetlacz zacznie migać, a wskaźnik WiFi na wyświetlaczu zacznie migać jednocześnie. Urządzenie przejdzie w tryb parowania z siecią.

Bezpieczeństwo i ostrzeżenia

Przed użyciem suszarki do ręczników należy przeczytać niniejszą instrukcję. Instrukcję należy zachować do wglądu w przyszłości. W przypadku przekazania suszarki do ręczników nowemu właścicielowi należy dołączyć również niniejszą instrukcję.

1. Ostrzeżenia dotyczące instalacji

- **Bezpieczeństwo elektryczne:** Przed instalacją upewnij się, że napięcie zasilania jest zgodne z napięciem znamionowym produktu (AC 220–240 V, 50/60 Hz). Połączenia elektryczne muszą być wykonane przez wykwalifikowany personel i należy zapewnić niezawodne uziemienie.
- **Miejsce instalacji:** To urządzenie jest przeznaczone wyłącznie do użytku wewnątrz pomieszczeń, w suchych pomieszczeniach lub łazienkach. NIE wolno instalować go w miejscach, w których może być bezpośrednio narażone na rozpryski wody, np. nad wanną lub w kabinie prysznicowej. Elementy sterujące i przełączniki muszą być zainstalowane w miejscu, w którym nie mogą być dotykane przez osoby znajdujące się w wannie lub pod prysznicem.
- **Odporność na wodę:** Chociaż produkt ma stopień ochrony IPX5, NIGDY nie zanurzaj panelu sterowania ani części przyłączeniowych w wodzie. Nie używaj myjki ciśnieniowej ani węża do bezpośredniego spłukiwania urządzenia.
- **Gniazdko elektryczne:** NIE instaluj gniazdka elektrycznego bezpośrednio nad ani pod suszarką do ręczników. Zaleca się zastosowanie stałego podłączenia elektrycznego lub dedykowanego gniazdka odpornego na wodę. Unikaj używania przedłużaczy lub listew zasilających, aby zapobiec przeciążeniu i ryzyku pożaru.
- **Wymagania dotyczące nośności:** Upewnij się, że suszarka do ręczników jest zamontowana na solidnej ścianie, która jest w stanie utrzymać jej ciężar. Użyj dołączonych akcesoriów montażowych, aby zapewnić bezpieczne mocowanie. Nieprawidłowy lub luźny montaż może spowodować upadek urządzenia, prowadząc do uszkodzeń lub obrażeń.
- **Nie zakrywać:** NIGDY nie zakrywaj suszarki do ręczników ręcznikami, ubraniami ani innymi przedmiotami podczas pracy. Może to spowodować nadmierne gromadzenie się ciepła, przegrzanie i pożar.
- **Bezpieczeństwo przewodu zasilającego:** Jeśli przewód zasilający jest uszkodzony, musi zostać wymieniony przez producenta, jego przedstawiciela serwisowego lub odpowiednio wykwalifikowaną osobę, aby uniknąć zagrożenia.

2. Ostrzeżenia dotyczące użytkowania

- **Ryzyko poparzenia:** Podczas pracy i przez pewien czas po wyłączeniu powierzchnia suszarki do ręczników, w szczególności elementy grzejne, nagrzewa się do temperatury 70°C. Nie dotykaj jej bezpośrednio, aby uniknąć poparzenia. Zwróć szczególną uwagę na dzieci, osoby starsze oraz osoby o ograniczonych zdolnościach fizycznych, sensorycznych lub umysłowych.
- **Wymagania dotyczące nadzoru:** Produkt jest przeznaczony wyłącznie do użytku domowego. Dzieci oraz osoby o ograniczonej sprawności powinny korzystać z urządzenia wyłącznie pod nadzorem osoby dorosłej i być świadome potencjalnych zagrożeń.

- **Blokada rodzicielska:** Po włączeniu blokady rodzicielskiej przyciski panelu sterowania są zablokowane, ale powierzchnia urządzenia pozostaje gorąca. Dzieci powinny zawsze pozostawać pod odpowiednim nadzorem.
- **Instrukcje dotyczące suszenia:** Urządzenie jest przeznaczone do suszenia i podgrzewania ręczników. Nie wolno używać go do podtrzymywania ciężaru ciała ani do suszenia ciężkich przedmiotów, takich jak szlafroki, prześcieradła czy poszwy na kołdry. Może to spowodować przeciążenie urządzenia lub ograniczyć odprowadzanie ciepła.
- **Ochrona przed wodą:** Nie przykrywaj panelu sterowania ani wyświetlacza mokrymi ręcznikami. Woda przedostająca się do panelu sterowania może spowodować zwarcie lub awarię urządzenia.
- **Nietypowe sytuacje:** Jeśli urządzenie wydaje nietypowe dźwięki lub zapachy, emituje dym albo działa nieprawidłowo, natychmiast odłącz je od zasilania i skontaktuj się z wykwalifikowanym serwisem w celu przeprowadzenia kontroli i naprawy. Nigdy nie demontuj urządzenia samodzielnie.
- **Dłuższe okresy nieużywania:** Jeśli suszarka do ręczników nie będzie używana przez dłuższy czas, odłącz ją od zasilania.

3. Czyszczenie i konserwacja

- **Odłącz od zasilania i ostudź:** Przed czyszczeniem odłącz urządzenie od zasilania i poczekaj, aż całkowicie ostygnie.
- **Sposób czyszczenia:** Przetrzyj powierzchnię miękką, wilgotną ściereczką. Nie używaj żrących ani ściernych środków czyszczących i nie spłukuj urządzenia bezpośrednio wodą.
- **Regularna kontrola:** Regularnie sprawdzaj, czy wsporniki montażowe są stabilnie zamocowane oraz czy przewód zasilający nie jest uszkodzony.

Instrukcje dotyczące ochrony środowiska i utylizacji odpadów

1. Informacje dotyczące WEEE

(Dyrektywa w sprawie zużytego sprzętu elektrycznego i elektronicznego)

Jeśli ten symbol (przekreślony pojemnik na odpady na kółkach) znajduje się na produkcie lub jego opakowaniu, oznacza to, że produktu nie wolno wyrzucać razem z niesegregowanymi odpadami komunalnymi.

Aby chronić środowisko i zdrowie ludzi, należy oddzielić ten produkt od innych rodzajów odpadów i przekazać go do wyznaczonego punktu zbiórki zużytego sprzętu elektrycznego i elektronicznego w celu właściwego recyklingu.

Aby uzyskać szczegółowe informacje na temat recyklingu tego urządzenia, należy skontaktować się z lokalnym urzędem gminy, służbami zajmującymi się odpadami komunalnymi lub sprzedawcą, u którego produkt został zakupiony.

2. Postępowanie z materiałami opakowaniowymi

Materiały opakowaniowe tego produktu (takie jak karton, plastik, pianka itp.) nadają się do recyklingu. Należy je odpowiednio posegregować i przekazać do lokalnego punktu recyklingu w celu ich prawidłowego i przyjaznego dla środowiska zagospodarowania.

Bruksanvisning

Efter att produkten har anslutits till strömförsörjningen lyser endast på/av-knappen. Tryck kort på på/av-knappen för att slå på enheten. Enheten startar enligt bilden nedan. Displayen visar som standard 55°C och 2 timmars automatisk standbytid.

Återställning: När enheten är påslagen, håll timerknappen intryckt i 5 sekunder. Temperaturen återställs till 55°C och timern till 2 timmar.

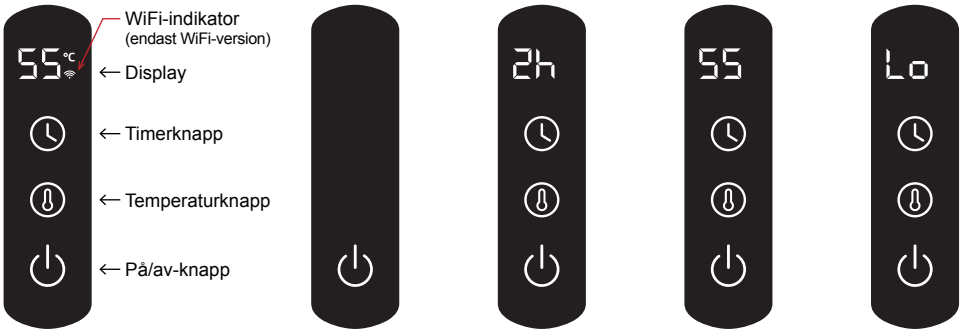

Påslaget läge | Standbyläge | Timerläge | Temperaturläge | Barnlåsläge

1. Displayfunktioner

- **Temperaturvisning:** 30-70 °C;
- **Timervisning:** 1-24 h;
- **Dynamisk visning:** växlar var 30:e sekund.

2. Timerfunktion

Efter att enheten har slagits på, tryck kort på timerknappen för att gå in i timerinställningsläget. Displayen blinkar och visar tiden. I detta läge kan den automatiska standbytiden ställas in genom att trycka på timerknappen. Varje tryck ökar tiden med 1 timme.

Inställningsområde: 1-24 timmar, cyklisk inställning.

Om ingen åtgärd utförs inom 5 sekunder eller om en annan knapp trycks in, avslutas inställningsläget och inställningen sparas.

3. Temperaturfunktion

När enheten är påslagen trycker du på temperaturknappen för att gå in i temperaturinställningsläget. Displayen blinkar och visar den inställda temperaturen. Varje tryck ökar temperaturen med 5°C.

Inställningsområde: 30-70°C, justerbart i en kontinuerlig cykel.

Om ingen knapp trycks ned inom 5 sekunder lämnar enheten inställningsläget och sparar automatiskt värdet.

4. Barnlås

Efter att enheten har slagits på, håll temperaturknappen intryckt i 5 sekunder för att aktivera barnlåset. Inga funktioner kan användas i detta läge.

Håll temperaturknappen intryckt igen i 5 sekunder för att avaktivera barnlåset.

Om barnlåset aktiveras efter att timern har ställts in, avaktiveras det automatiskt när nedräkningen är klar.

5. WiFi-anslutning (endast WiFi-version)

Efter att enheten har slagits på, håll på/av-knappen intryckt i 5 sekunder tills hela displayen blinkar och WiFi-indikatorn på displayen blinkar samtidigt. Enheten går då in i nätverksanslutningsläge.

Säkerhet och varningar

Läs den här manualen innan du använder handdukstorken. Förvara manualen på en säker plats för framtida bruk. Om du överlåter handdukstorken till en ny ägare, se till att även överlämna denna manual.

1. Installationsvarningar

- **Elektrisk säkerhet:** Före installation, kontrollera att nätspänningen överensstämmer med produktens märkspänning (AC 220–240 V, 50/60 Hz). Elektriska anslutningar måste utföras av kvalificerad personal och tillförlitlig jordning måste säkerställas.
- **Installationsplats:** Denna apparat är endast avsedd för inomhusbruk i torra utrymmen eller badrum. Den får INTE installeras på platser där den kan utsättas för direkt vattenstänk, såsom ovanför badkar eller i duschutrymmen. Manöverdon och strömbrytare måste installeras på en plats där de inte kan vidröras av personer i badkar eller dusch.
- **Vattentålighet:** Även om denna produkt har kapslingsklass IPX5 får kontrollpanelen eller anslutningsdelarna ALDRIG sänkas ned i vatten. Använd inte heller vattenpistol eller slang för att spola av apparaten direkt.
- **Eluttag:** Installera INTE ett eluttag direkt ovanför eller under handdukstorken. En fast elanslutning eller ett separat vattentåligt uttag rekommenderas. Undvik förlängningssladdar och grenuttag för att förhindra överbelastning och brandrisk.
- **Krav på bärförmåga:** Se till att handdukstorken monteras på en stabil vägg som kan bära dess vikt och använd de medföljande monteringstillbehören för säker fastsättning. En lös installation kan leda till att enheten faller och orsakar materiella skador eller personskador.
- **Får inte täckas över:** Täck ALDRIG över handdukstorken med handdukar, kläder eller andra föremål under drift. Detta kan orsaka värmeansamling, överhettning och brand.
- **Säkerhet för nätsladd:** Om nätsladden är skadad måste den bytas ut av tillverkaren, dess servicerepresentant eller annan person med motsvarande kvalifikationer för att undvika fara.

2. Varningar vid användning

- **Risk för brännskador:** Under drift och en tid efter avstängning blir handdukstorkens yta, särskilt värmerören, het (upp till 70°C). Vidrör inte ytan direkt för att undvika brännskador. Var särskilt uppmärksam på barn, äldre och personer med nedsatt förmåga.
- **Krav på tillsyn:** Denna produkt är endast avsedd för hushållsbruk. Barn eller personer med nedsatt rörlighet som använder produkten måste övervakas av en vuxen och förstå de potentiella riskerna.
- **Barnlåsfunktion:** När barnlåset är aktiverat är knapparna på kontrollpanelen låsta, men apparatens yta förblir het. Barn måste fortfarande övervakas noggrant.

- **Torkningsanvisningar:** Denna apparat är avsedd för att torka och värma handdukar. Den får inte användas för att bära kroppsvikt eller för att torka tunga föremål, såsom badrockar, lakan eller påslakan, eftersom detta kan orsaka överbelastning eller blockera värmeavledningen.
- **Skydd mot vatten:** Täck inte kontrollpanelen eller displayområdet direkt med våta handdukar. Vatten som droppar in i kontrollpanelen kan orsaka kortslutning eller funktionsfel.
- **Onormala situationer:** Om apparaten avger onormala ljud, lukt eller rök, eller inte fungerar korrekt, koppla omedelbart bort den från strömförsörjningen och kontakta kvalificerad servicepersonal för kontroll och reparation. Ta aldrig isär apparaten själv.
- **Längre perioder utan användning:** Om handdukstorken inte ska användas under en längre tid, koppla bort den från strömförsörjningen.

3. Rengöring och underhåll

- **Stäng av och låt svalna:** Koppla bort apparaten från strömförsörjningen före rengöring och vänta tills den har svalnat helt.
- **Rengöringsmetod:** Torka av ytan med en mjuk, fuktig trasa. Använd aldrig frätande rengöringsmedel eller slipmedel och spola inte apparaten direkt med vatten.
- **Regelbunden inspektion:** Kontrollera regelbundet att monteringsfästena sitter ordentligt och att nätsladden inte är skadad.

Miljöskydd och avfallshantering

1. Information om WEEE

(Direktivet om avfall som utgörs av eller innehåller elektrisk och elektronisk utrustning)

Om denna symbol (en överkryssad soptunna på hjul) finns på produkten eller dess förpackning innebär det att produkten inte får kastas tillsammans med osorterat hushållsavfall.

För att skydda miljön och människors hälsa ska produkten separeras från andra typer av avfall och lämnas till en godkänd insamlingsplats för elektrisk och elektronisk utrustning för korrekt återvinning.

För mer information om hur denna apparat ska återvinnas, kontakta din kommun, den lokala avfallshanteringen eller återförsäljaren där produkten köptes.

2. Hantering av förpackningsmaterial

Förpackningsmaterialen för denna produkt (såsom kartong, plast, skum etc.) är återvinningsbara. Sortera förpackningsmaterialen och lämna dem till en lokal återvinningsstation för miljövänlig hantering.

20 PAP

22 PAP

RECICLA

Al Azul Envase Cartón

Al Amarillo Envase Plásticos

FR TRIEZ RÉEMPLOYEZ RECYCLEZ

ASSOCIATION OU DISTRIBUTEUR OU DÉCHÈTERIE

Adresses sur quefairedemesdechets.fr

V01-09-2026